Barriera unidirezionale

SN6003

Numero d'ordinazione

- **Ingresso test**
- **Lenti in vetro**
- **Portata massima 60 m**

Dati tecnici

Dati ottici	
Portata	60000 mm
Tipo di luce	Luce rossa
Vita media (Tu = +25 °C)	100000 h
Classe LED (EN 60825-1)	2
Angolo ottico	4 °
Dati elettrici	
Tipo di sensore	Emettitore
Tensione di alimentazione	15...30 V DC
Assorbimento corrente (Ub = 24 V)	< 30 mA
Deriva termica	< 10 %
Fascia temperatura	-30...55 °C
Protezione all'inversione di polarità	sì
Classe di protezione	III
Dati meccanici	
Materiale custodia	Plastica
Completamente incapsulato	sì
Grado di protezione	IP67
Tipo di connessione	M12 × 1; 4-pin
Schema elettrico nr.	703
Pannello n.	K 3 No3
Nr. dei connettori idonea	2
Nr. della tecnica di fissaggio idonea	350

Ricevitore idoneo

EN600PA3

Queste barriere unidirezionali sono adatte soprattutto per lavorare in aree industriali con condizioni ambientali particolarmente critiche. Tramite un ingresso test è possibile verificare il corretto funzionamento della barriera. Grazie alla sua elevata portata la stessa è in grado di funzionare con estrema sicurezza anche in ambienti molto sporchi.

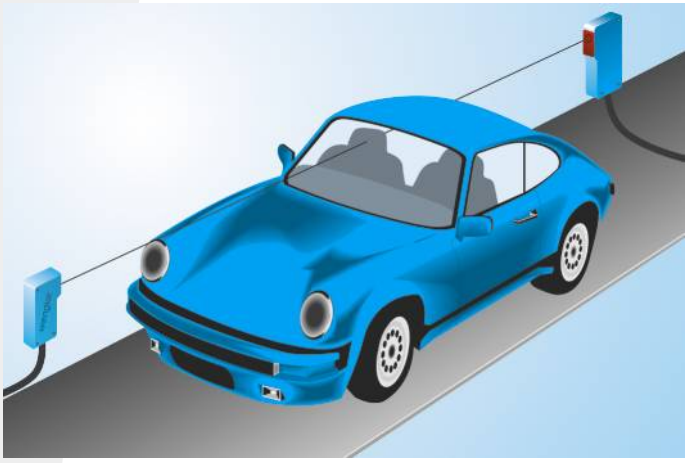

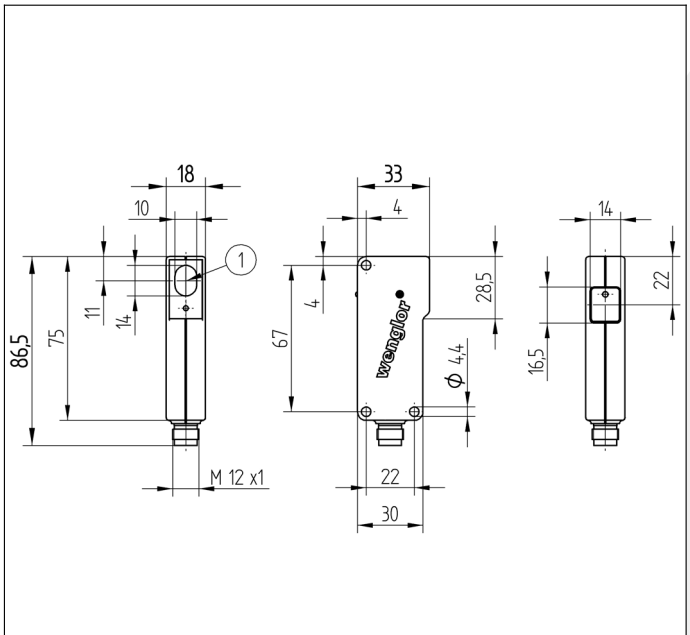

1 = Diodo emettitore
Indicazione di misura in mm (1 mm = 0.03937 pollici)

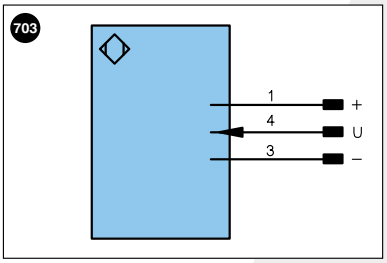

Indice

+	Alimentazione +	U	Ingresso test	PoE	Power over Ethernet
–	Alimentazione 0 V	Ū	Ingresso test inverso		
~	Alimentazione AC	W	Ingresso trigger		
A	Uscita (NO)	O	Uscita analogica		
Ā	Uscita (NC)	O–	Terra per uscita analogica		Colori cavi secondo DIN IEC 757
V	Antimbrattamento/errore (NO)	BZ	Estrazione a blocchi		
V̄	Antimbrattamento/errore (NC)	AMV	Valvola uscita	BK	Nero
E	Ingresso digitale/analogico	a	Valvola uscita +	BN	Marrone
T	Ingresso Teach	b	Valvola uscita 0 V	RD	Rosso
Z	Tempo di ritardo	SY	Sincronizzazione	OG	Arancione
S	Schermo	E+	Ricevitore-Linea	YE	Giallo
RxD	Interfaccia ricezione	S+	Emettitore-Linea	GN	Verde
TxD	Interfaccia emissione	⏚	Terra	BU	Bleu
RDY	Pronto	SnR	Riduzione della distanza di lavoro	VT	Viola
GND	Massa	Rx+/–	Ethernet ricezione	GY	Grigio
CL	Clock	Tx+/–	Ethernet emissione	WH	Bianco
E/A	Entrata/Uscita programmabile	Bus	Interfaccia-Bus A(+)/B(–)	PK	Rosa
	IO-Link	La	Luce emettitore disinseribile	GNYE	Verde Giallo

Prodotti aggiuntivi

Accessorio antipolvere STAUBTUBUS-03
Kit di custodia di protezione ZSN-NN-02

Pannello

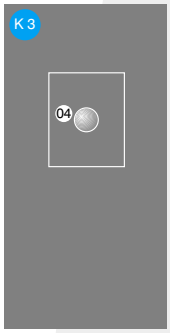

Ottica

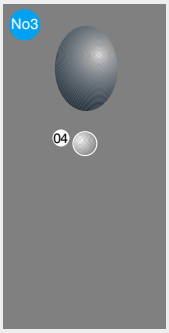

04 = Indicazione della funzione

Con riserva di modifiche tecniche