Barrière de sécurité type 2
pour unité de raccordement A

SG2-30BE021C2
Référence

- **Boîtier au profil étroit**

Les barrières de sécurité au profil étroit sont raccordées à l'unité de commande A. Grâce à leurs nombreuses fonctions intégrées, ces barrières ont une utilisation très large et peuvent sécuriser de grandes zones en les cascadant.

Données techniques

Caractéristiques optiques	
Portée	0,25...8 m
Hauteur du champ de protection (SFH)	214 mm
Résolution	30 mm
Type de lumière	Lumière rouge
Ambiance lumineuse max.	10000 Lux
Angle d'ouverture	+/- 5 °
Caractéristiques électroniques	
Fonction du détecteur	Récepteur
Temps de réponse	19,4 ms **
Température d'utilisation	-10...50 °C
Caractéristiques mécaniques	
Matière du boîtier	Aluminium
Degré de protection	IP65
Mode de raccordement	M12 × 1; 8-pôles
Données techniques de sécurité	
Type DPSC (EN 61496)	2
Catégorie de sécurité (EN ISO 13849-1)	2
Performance Level (EN ISO 13849-1)	PL d
PFHd	3,97 × E-8 1/h *
Durée TM (EN ISO 13849-1)	20 a
Safety Integrity Level (EN 61508)	SIL2
Safety Integrity Level (EN 62061)	SILCL2
Fonction	
Protection des mains	oui
Panneau de commande N°	S11
Référence connectique appropriée	80
Fixation appropriée	730

Emetteur approprié

SG2-30BS021C2

* en connexion avec SG2-00AA000x2
** plus 15 ms avec SG2-00AA000R2

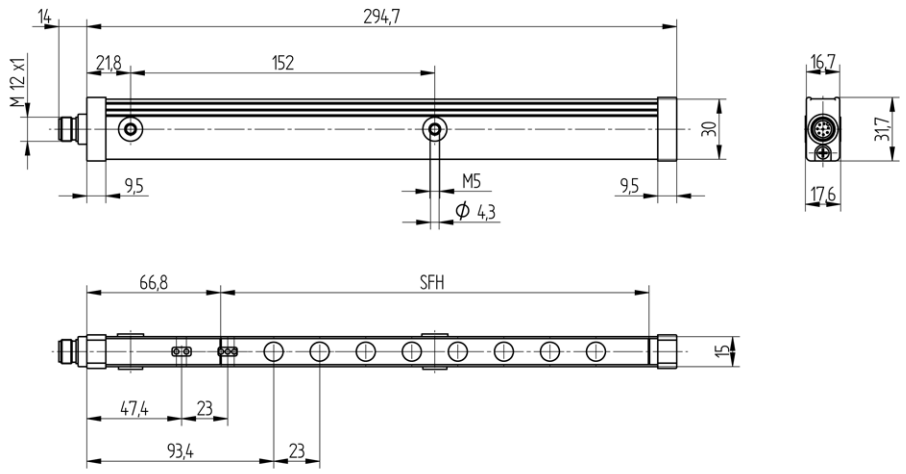

Mesures en mm (1 mm = 0.03937 Inch)

Panneau

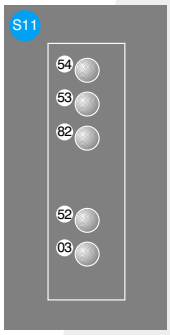

03 = Signalisation de la sortie défaut 82 = Demande de confirmation
52 = OSSD ON
53 = OSSD OFF
54 = Annihilation

Produits complémentaires

Miroir de renvoi SLU280V1
Unité de raccordement SG2-00AA000H2
Unité de raccordement SG2-00AA000R2

Informations techniques susceptibles d'être modifiées