Barriera ottica
per applicazioni di misura

OSEI202Z0103

Numero d'ordinazione

- **Ingresso test**

Dati tecnici

Dati ottici	
Portata	2000 mm
Altezza di campo (MFH)	200 mm
Distanza raggi	2 mm
Tipo di luce	Luce infrarosso
Vita media (Tu = +25 °C)	100000 h
Dati elettrici	
Tipo di sensore	Emettitore
Tensione di alimentazione	18...30 V DC
Assorbimento corrente (Ub = 24 V)	< 60 mA
Deriva termica	< 10 %
Fascia temperatura	-25...60 °C
Protezione all'inversione di polarità	sì
Ingresso test	sì
Classe di protezione	III
Dati meccanici	
Materiale custodia	Alluminio
Grado di protezione	IP65
Tipo di connessione	M12 × 1; 4-pin
Schema elettrico nr.	703
Pannello n.	K3
Nr. dei connettori idonea	2
Nr. della tecnica di fissaggio idonea	700

Ricevitore idoneo

OEEI202U0135

Queste barriere per applicazioni di misura sono dotate di una centralina di elaborazione dati integrata e non necessitano pertanto di una unità di connessione esterna. L'oggetto può essere riconosciuto attraverso l'uscita digitale e misurato attraverso l'uscita analogica. Il display OLED con il menù guidato permette una rapida regolazione, un veloce allineamento e semplice messa in funzione. L'interfaccia IO-Link agevola la parametrizzazione e consente una diagnosi veloce. Le staffette di fissaggio BEF-SET-33 sono già incluse nella fornitura.

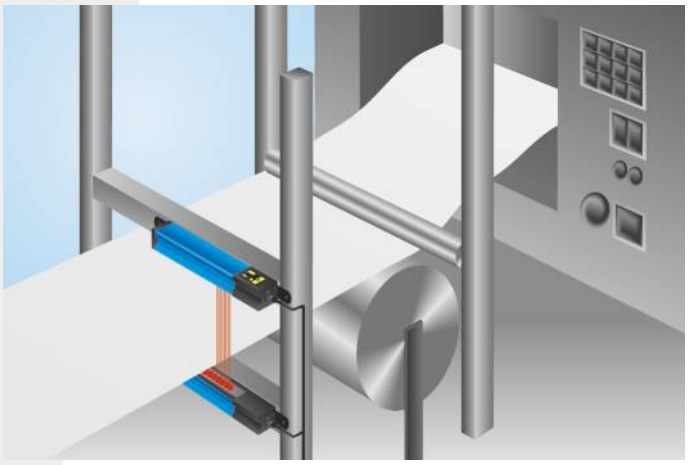

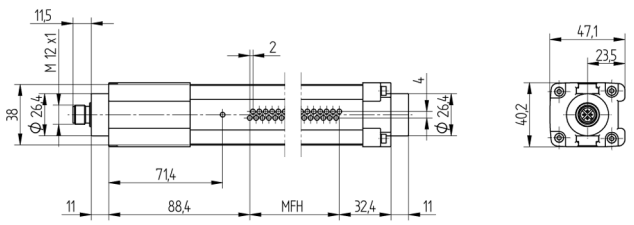

Indicazione di misura in mm (1 mm = 0.03937 pollici)

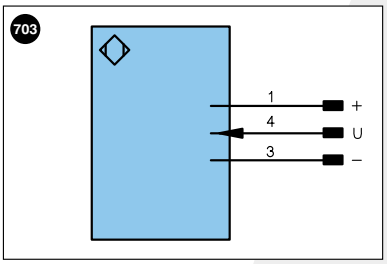

Indice

+	Alimentazione +	
–	Alimentazione 0 V	
~	Alimentazione AC	
A	Uscita	(NO)
Ā	Uscita	(NC)
V	Antimbrattamento/errore	(NO)
V̄	Antimbrattamento/errore	(NC)
E	Ingresso digitale/analogico	
T	Ingresso Teach	
Z	Tempo di ritardo	
S	Schermo	
RxD	Interfaccia ricezione	
TxD	Interfaccia emissione	
RDY	Pronto	
GND	Massa	
CL	Clock	
E/A	Entrata/Uscita programmabile	
	IO-Link	

U	Ingresso test
Ū	Ingresso test inverso
W	Ingresso trigger
O	Uscita analogica
O–	Terra per uscita analogica
BZ	Estrazione a blocchi
AMV	Valvola uscita
a	Valvola uscita +
b	Valvola uscita 0 V
SY	Sincronizzazione
E+	Ricevitore-Linea
S+	Emettitore-Linea
⏚	Terra
SnR	Riduzione della distanza di lavoro
Rx+/–	Ethernet ricezione
Tx+/–	Ethernet emissione
Bus	Interfaccia-Bus A(+)/B(–)
La	Luce emettitore disinseribile

PoE	Power over Ethernet

Colori cavi secondo DIN IEC 757

BK	Nero
BN	Marrone
RD	Rosso
OG	Arancione
YE	Giallo
GN	Verde
BU	Bleu
VT	Viola
GY	Grigio
WH	Bianco
PK	Rosa
GNYE	Verde Giallo

Pannello

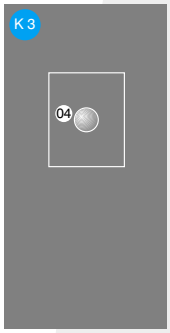

04 = Indicazione della funzione

Con riserva di modifiche tecniche