Barrera

OSDK803Z0002

Referencia

- **Alto alcance**
- **Ingeniosa tecnología de montaje**
- **Mínimo espacio de instalación**
- **Simple instalación**
- **Test de entrada**

Datos técnicos

Datos ópticos	
Alcance	8000 mm
Fuente de luz	Luz roja
Tiempo de vida (Tu = +25 °C)	100000 h
Ángulo de apertura	5 °
Datos eléctricos	
Tipo de sensor	Emisor
Tensión de alimentación	10...30 V DC
Consumo de corriente (Ub = 24 V)	< 15 mA
Temperatura de desvio	< 10 %
Rango de temperatura	-25...60 °C
Protección cambio polaridad	sí
Test de entrada	sí
Categoría de protección	III
Datos mecánicos	
Carcasa	Plástico
Clase de protección	IP67
Conexión	M12 × 1; 4-pins
Nº Esquema de conexión	703
Nº Panel de control	DK2
Nº Conector adecuado	2
Nº Montaje adecuado	150 160

Receptor adecuado

OEDK803A0002

Los sensores de barrera son idóneos para su uso en ambientes industriales agresivos. Se puede comprobar el funcionamiento del sensor medianteuna entrada de test. Gracias a su amplia gama de trabajo, los sensores demuestran un excelente funcionamiento en ambientes altamente contaminados.

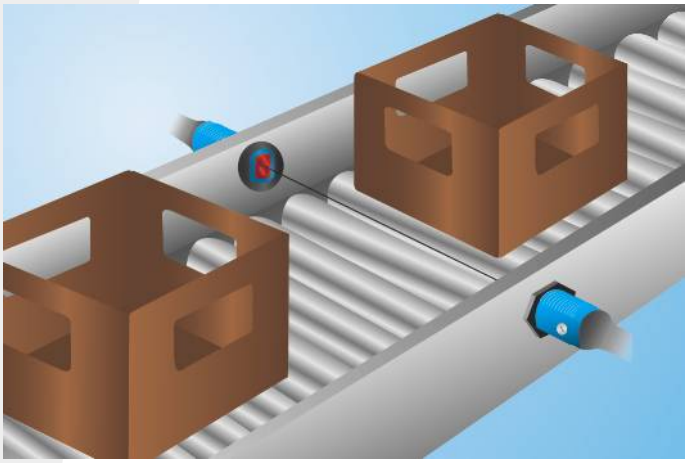

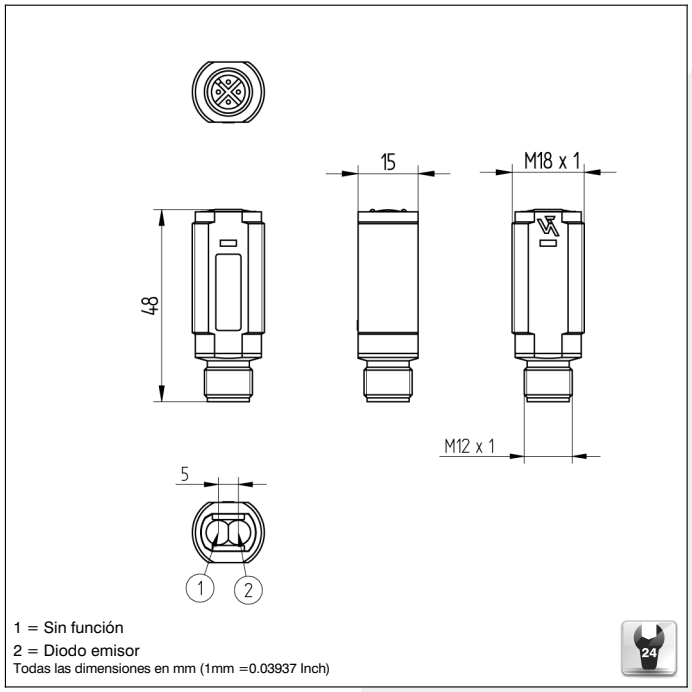

1 = Sin función
2 = Diodo emisor
Todas las dimensiones en mm (1mm =0.03937 Inch)

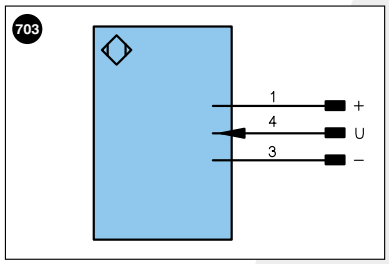

Aclaración de símbolos

+	Tensión de alimentación +	U	Test de entrada	PoE	Power over Ethernet
–	Tensión de alimentación 0 V	Ū	Test de entrada inverso		
~	Tensión de alimentación (tensión alterna)	W	Entrada activadora		
A	Salida de conmutación contacto de trabajo (NO)	O	Salida analógica		
Ā	Salida de conmutación contacto de reposo (NC)	O–	"Masa de referencia" salida analógica		Color de los conductores según DIN IEC 757
V	Salida contaminación/error (NO)	BZ	Salida en bloque		
V̄	Salida contaminación/error (NC)	AMV	Salida electroválvula/motor	BK	negro
E	Entrada (analógica o digital)	a	Salida control de válvula +	BN	marrón
T	Entrada de aprendizaje	b	Salida control de válvula 0 V	RD	rojo
Z	Retardo temporal (activación)	SY	Sincronización	OG	naranja
S	Apantallamiento	E+	Conductor del receptor	YE	amarillo
RxD	Receptor RS-232	S+	Conductor del emisor	GN	verde
TxD	Emisor RS-232	⏚	Puesta a tierra	BU	azul
RDY	Listo	SnR	Reducción distancia de conmutación	VT	violeta
GND	Cadencia	Rx+/–	Receptor Ethernet	GY	gris
CL	Ritmo	Tx+/–	Emisor Ethernet	WH	blanco
E/A	Entrada/Salida programable	Bus	Interfaz-Bus A(+)/B(–)	PK	rosa
	IO-Link	La	Luz emitida desconectable	GNYE	verde/amarillo

Productos Adicionales

Caperuza Antipolvo STAUBTUBUS-01

Panel

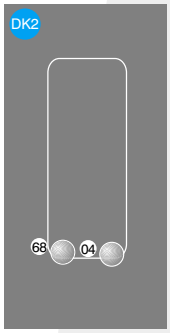

04 = Indicador de función
68 = Indicador de la tensión de alimentación

Las especificaciones son objeto de cambios sin notificar