Spiegelreflexschranke
für Rollenstauförderer

OPT164
Bestellnummer

- **Erkennung hochglänzender und tiefschwarzer Objekte**
- **große Reichweite**
- **Vollverguss**

Technische Daten

Optische Daten	
Reichweite	6500 mm
Bezugsreflektor/Reflexfolie	RQ100BA
Mindestabstand auf Reflektor	100 mm
Schalthysterese	< 15 %
Lichtart	Rotlicht
Polarisationsfilter	ja
Lebensdauer (Tu = +25 °C)	100000 h
max. zul. Fremdlicht	10000 Lux
Öffnungswinkel	5 °
Zweilinsenoptik	ja
Elektrische Daten	
Versorgungsspannung	18...30 V DC
Stromaufnahme Sensor (Ub = 24 V)	< 25 mA
Schaltfrequenz	100 Hz
Ansprechzeit	5 ms
Temperaturdrift	< 10 %
Temperaturbereich	-25...60 °C
Anzahl Schaltausgänge	1
Spannungsabfall Schaltausgang	< 0,8 V
Schaltstrom PNP Schaltausgang	200 mA
kurzschlussfest	ja
verpolungssicher	ja
überlastsicher	ja
Logik	nein
Schutzklasse	III
Mechanische Daten	
Gehäusematerial	Kunststoff
Vollverguss	ja
Schutzart	IP54
Anschlussart	M12 × 1; 4-polig
PNP Schließer	●
Anschlussbild-Nr.	738
Bedienfeld-Nr.	OP2
passende Anschlusstechnik-Nr.	2
passende Befestigungstechnik-Nr.	420

Diese Sensoren sind speziell für den Einsatz in Rollenstauförderanlagen konzipiert. Aufgrund ihrer Bauform können sie zwischen zwei Rollen unter Förderniveau montiert werden. Dadurch sind sie gegen mechanische Beschädigungen geschützt.

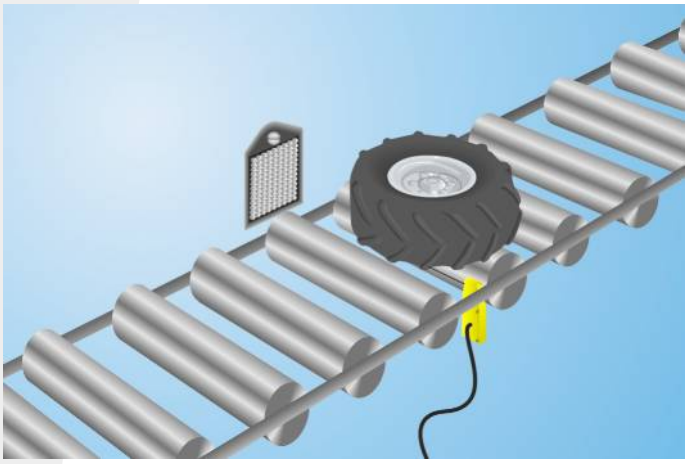

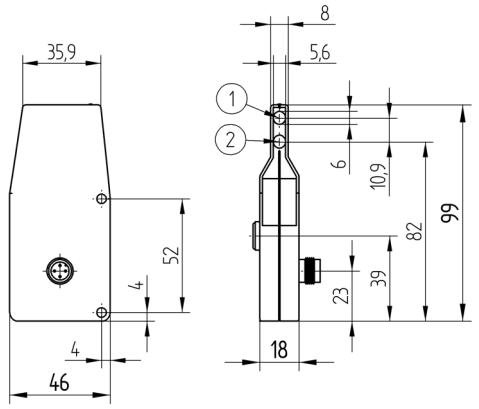

1 = Sendediode
2 = Empfangsdiode
Maßangaben in mm (1 mm = 0.03937 Inch)

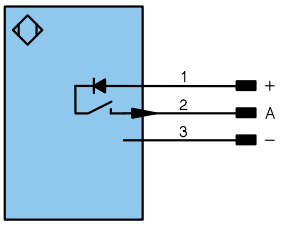

Symbolerklärung

+	Versorgungsspannung +	U	Testeingang	PoE	Power over Ethernet
–	Versorgungsspannung 0 V	Ū	Testeingang invertiert		
~	Versorgungsspannung (Wechselspannung)	W	Triggereingang		
A	Schaltausgang Schließer (NO)	O	Analogausgang		
Ā	Schaltausgang Öffner (NC)	O–	Bezugsmasse/Analogausgang		Adernfarben nach DIN IEC 757
V	Verschmutzungs-/Fehlerausgang (NO)	BZ	Blockabzug		
V̄	Verschmutzungs-/Fehlerausgang (NC)	AMV	Ausgang Magnetventil/Motor	BK	Schwarz
E	Eingang analog oder digital	a	Ausgang Ventilsteuerung +	BN	Braun
T	Teacheingang	b	Ausgang Ventilsteuerung 0 V	RD	Rot
Z	Zeitverzögerung (Aktivierung)	SY	Synchronisation	OG	Orange
S	Schirm	E+	Empfängerleitung	YE	Gelb
RxD	Schnittstelle Empfangsleitung	S+	Sendeleitung	GN	Grün
TxD	Schnittstelle Sendeleitung	⏚	Erdung	BU	Blau
RDY	Bereit	SnR	Schaltabstandsreduzierung	VT	Violett
GND	Masse	Rx+/–	Ethernet Empfangsleitung	GY	Grau
CL	Takt	Tx+/–	Ethernet Sendeleitung	WH	Weiß
E/A	Eingang/Ausgang programmierbar	Bus	Schnittstellen-Bus A(+)/B(–)	PK	Rosa
	IO-Link	La	Sendelicht abschaltbar	GNYE	Grüngelb

Ergänzende Produkte

Reflektor, Reflexfolie

Bedienfeld

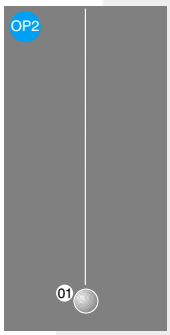

01 = Schaltzustandsanzeige

Zulässige Reflektorentfernung

Reflektortyp, Montageabstand

RQ100BA	0,25...6,5 m	**ZRAE02B01**	0,2...1,8 m
RE18040BA	0,1...4 m	**ZRME03B01**	0,15...2 m
RQ84BA	0,25...5 m	**RF505**	0,15...1,9 m
RR84BA	0,2...5 m	**RF508**	0,15...1,9 m
RE9538BA	0,15...2 m	**RF258**	0,15...1,5 m
RR50_A	0,15...3 m	**ZRDF03K01**	0,1...3,5 m
RE6040BR	0,2...2,5 m	**ZRDF10K01**	0,1...4,5 m
RE8222BA	0,25...1,8 m		

Technische Änderungen vorbehalten