wenglor sensoric gmbh
wenglor Straße 3
88069 Tettnang
☎ +49 (0)7542 5399-0
info@wenglor.com

Weitere wenglor Kontakte finden Sie unter:
For further wenglor contacts go to:
Autres contacts wenglor sous :
www.wenglor.com

Änderungen vorbehalten
Right of modifications reserved
Modifications réservées
20.02.2013

SAP NR. 80077

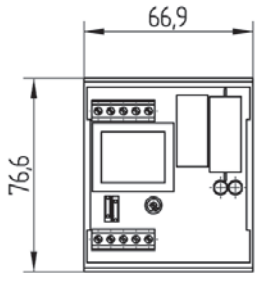

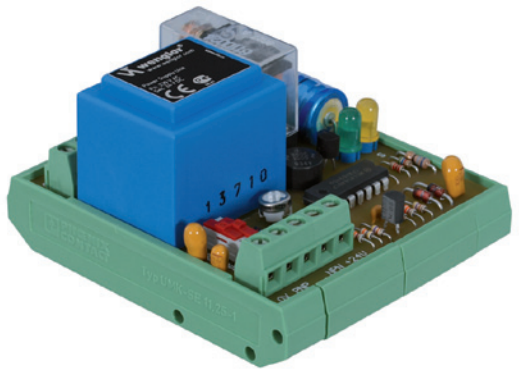

BEDIENUNGSANLEITUNG
OPERATING INSTRUCTIONS
MODE D'EMPLOI

NT01

Netzgerät für Sensoren
Power Supply Unit for Sensors
Alimentation pour capteurs

DE EN FR

EG-Konformitätserklärung

Die Bauart der Produkte wurde in Übereinstimmung mit der Richtlinie 2004/108/EG entwickelt, konstruiert und gefertigt. Folgende internationale Normen und Spezifikationen finden Anwendung:

- **EN 60947-5-2:2007** Niederspannungsschaltgeräte Teil 5-2: Steuergeräte und Schaltelemente – Näherungsschalter

Weitere für die Anwendung gültige Normen sind zu berücksichtigen.

EC Declaration of Conformity

The products are developed, constructed and manufactured according to the directive 2004/108/EC. The following international standards and specifications apply:

- **EN 60947-5-2:2007** Low-voltage switchgear and controlgear Part 5-2: Control circuit devices and switching elements – Proximity switches

Any additional standards which are applicable for the given application must be observed.

CE Déclaration de conformité

Les produits sont développés, conçus et fabriqués selon la directive 2004/108/CE.
Les normes et prescriptions appliquées sont :

- **EN 60947-5-2:2007** Appareillage à basse tension - Partie 5-2 : Appareils et éléments de commutation pour circuits de commande – Détecteurs de proximité

D'autres normes suivant les applications sont à prendre en compte.

CE

ME 61

RoHS

Anschlussschema/
Wiring Diagram/
Schéma de raccordement

Netzseite/Mains Side/ Côté Alimentation

230 V ~ **Relaisausgang**/Relay Output/ Sortie relais

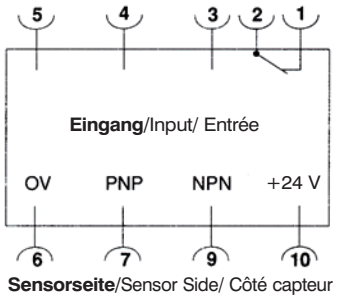

Sensorseite/Sensor Side/ Côté capteur

LED grün	Versorgungsspannung
LED gelb	Schaltzustand
Schalter Anzugs- bzw. Abfallzeitverzögerung	Mit diesem Schalter kann zwischen Anzugs- und Abfallzeitverzögerung umgeschaltet werden.
Schalter 1 sec. / 10 sec.	Bereichsumschaltung für Anzugs- bzw. Abfallzeitverzögerung 0 – 1 sec. 1 – 10 sec.
Potentiometer	Feineinstellung der Anzugs- und Abfallzeitverzögerung

Green **LED**	Supply power
Yellow **LED**	Switching status
Switch On or off delay	This switch can be used to selected either On- or Off-Delay.
Switch 1 sec. / 10 sec.	Range switching for on and Off-Delay 0 to 1 second 1 to 10 seconds
Potentiometer	Precision adjustment of On- and Off-Delay

LED verte	Alimentation
LED jaune	Etat du contact
Commutateur Temporisation à l'appel ou à la retombée	ce commutateur permet de choisir la temporisation à l'appel ou à la retombée.
Commutateur 1 sec. / 10 sec.	Ce commutateur permet de sélectionner la durée de la temporisation. 0 – 1 sec. 1 – 10 sec.
Potentiomètre	Réglage fin de la temporisation à l'appel ou à la retombée

DE

Bestimmungsgemäße Verwendung

Dieses **wenglor** Produkt ist gemäß dem folgenden Funktionsprinzip zu verwenden:

Netzgerät für Sensoren
Netzgeräte dienen der Spannungsversorgung angeschlossener wenglor Produkte.

Sicherheitshinweise

- Diese Anleitung ist Teil des Produkts und während der gesamten Lebensdauer des Produkts aufzubewahren
- Bedienungsanleitung vor Gebrauch des Produkts sorgfältig durchlesen
- Montage, Inbetriebnahme und Wartung des vorliegenden Produkts sind ausschließlich durch fachkundiges Personal auszuführen
- Eingriffe und Veränderungen am Produkt sind nicht zulässig
- Produkt bei Inbetriebnahme vor Verunreinigung schützen
- Kein Sicherheitsbauteil gemäß EU-Maschinenrichtliniet

Technische Daten

Versorgungsspannung	230 V AC
Leistungsaufnahme	< 3 VA
Schaltfrequenz	10 Hz
min. Triggerzeit der Zeitstufe	5 ms
Anzugs-/Abfallzeitverzögerung	0...10 s
Potentialfreier Relaisausgang	1
Spannungsausgang Sensor	24 V DC
Laststrom Spannungsausgang Sensor	60 mA
Schaltspannung Relaisausgang	250 V
Laststrom Relaisausgang	10 A
Temperaturbereich	0...60 °C
Schutzart	IP20
Befestigung DIN-Schiene	35 mm

Montagehinweise

Beim Betrieb des Produktes sind die entsprechenden elektrischen sowie mechanischen Vorschriften, Normen und Sicherheitsregeln zu beachten.

Einstellungen

Über einen Trenntrafo wird die Netzspannung auf 24 V AC transformiert und gleichgerichtet.
An die 24 V Gleichspannung kann der Sensor angeschlossen werden. Zum Anschluss von NPN oder PNP Sensoren steht je ein Eingang zur Verfügung.
Als Ausgang steht ein Relaiskontakt zur Verfügung.
Das Netzgerät hat eine eingebaute Anzugs- bzw. Abfallzeitverzögerung, die mittels Potentiometer und Schalter eingestellt werden kann.
Eine gelbe Leuchtdiode zeigt den Schaltzustand an, die grüne LED leuchtet, wenn die Versorgungsspannung des Sensors vorhanden ist.

Bedienfeld

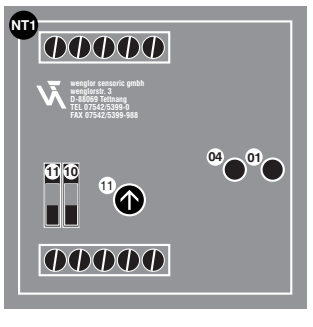

01 = Schaltzustandsanzeige
04 = Funktionsanzeige
10 = Anzugs-/Abfallzeitverzögerungsumschalter
11 = Anzugs-/Abfallzeitverzögerungseinsteller

Umweltgerechte Entsorgung

Die wenglor sensoric gmbh nimmt unbrauchbare oder irreparable Produkte nicht zurück. Bei der Entsorgung der Produkte gelten die jeweils gültigen länderspezifischen Vorschriften zur Abfallentsorgung.

EN

Proper Use

This **wenglor** product has to be used according to the following functional principle:

Power Supply Unit for Sensors
Power Supply Units supply the connected wenglor products with power.

Safety Precautions

- This operating instruction is part of the product and must be kept during its entire service life.
- Read this operating instruction carefully before using the product.
- Installation, start-up and maintenance of this product has only to be carried out by trained personal.
- Tampering with or modifying the product is not permissible.
- Protect the product against contamination during start-up.
- Not a safety component in accordance with the EU Machinery Directive.

Technical Data

Supply Voltage	230 V AC
Power Consumption	< 3 VA
Switching Frequency	10 Hz
min. Trigger Time	5 ms
On-/Off-Delay	0...10 s
Floating Relay Output	1
Voltage Output Sensor	24 V DC
Current Load Voltage Output Sensor	60 mA
Switching Voltage Relay Output	250 V
Current Load Relay Output	10 A
Temperature Range	0...60 °C
Degree of Protection	IP20
DIN-Rail mounting	35 mm

Mounting instructions

During operation of the product, the corresponding electrical and mechanical regulations, as well as safety regulations must be observed.

Adjustment

Line voltage is converted to 24 V AC and rectified by means of a buffer transformer.
The Sensor can be connected to the 24 V DC output voltage. One input each is available for the connection NPN or PNP Sensors. A relay contact is included as an output.
The power pack is equipped with integrated On and Off-Delay which can be adjusted by means of a potentiometer and a switch.
Switching status is indicated by a yellow LED, and the green LED lights up when supply power to the Sensor is switched on.

Control Panel

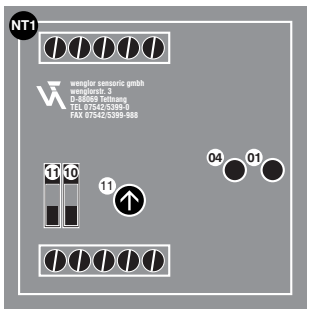

01 = Switching Status Indicator
04 = Function Indicator
10 = ON-Delay/OFF-Delay Switch
11 = ON-Delay/OFF-Delay Switch

Proper Disposal

wenglor sensoric gmbh does not accept the return of unusable or irreparable products. Respectively valid national waste disposal regulations apply to product disposal.

FR

Utilisation

Ce produit **wenglor** doit être utilisé selon le mode de fonctionnement suivant :

Alimentation pour capteurs
Cet appareil fournit une tension d'alimentation pour les détecteurs wenglor.

Conseils de sécurité

- Ces instructions de Service sont une partie intégrante du produit et doivent être conserves durant toute la durée de vie du produit.
- Lire les Instructions de Service avant la mise en marche.
- Installation, raccordement et réglage ne doivent être effectués que par du personnel qualifié.
- Toute intervention ou modification sur le produit ne sont pas autorisées.
- Lors de la mise en service, protéger l'appareil des saletés.
- Aucun composant de sécurité selon la directive « Machines » de l'Union Européenne.

Données techniques

Tension d'alimentation	230 V AC
Puissance d'entrée	< 3 VA
Fréquence de commutation	10 Hz
Temps minimum du Trigger	5 ms
Temporisation à l'appel/retombée	0...10 s
Sortie-relais de sécurité libres de potentiel	1
Tension de sortie détecteur	24 V DC
Courant de charge Tension de sortie Détecteur	60 mA
Sortie relais tension de commutation	250 V
Courant de charge sortie relais	10 A
Température d'utilisation	0...60 °C
Degré de protection	IP20
Fixation rail DIN	35 mm

Instructions de montage

Lors de la mise en service du produit respecter les prescriptions de sécurité, normes et instructions électriques et mécaniques appropriées.

Réglages

La tension de réseau est transformée par un transformateur en 24 V AC et est redressée.
Le détecteur peut être raccordé au 24 V DC. Une entrée pour les détecteurs PNP on NPN est à disposition.
En sortie, un contact relais est à disposition.
L' alimentation dispose d'une temporisation à l'appel ou à la retombée réglable par potentiomètre et commutateur.
Une diode jaune indique l'état du contact, et la diode verte indique l'alimentation du détecteur.

Panneau

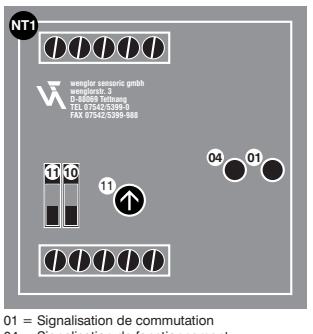

01 = Signalisation de commutation
04 = Signalisation de fonctionnement
10 = Commutateur de la temporisation à l'appel / à la retombée
11 = Réglage de la temporisation à l'appel / à la retombée

Mise au rebut écologique

La société wenglor sensoric gmbh ne reprend ni les produits inutilisables ni les produits irréparables. Les prescriptions nationales en vigueur en matière de mise au rebut des déchets sont applicables.