Barrage sur réflecteur
pour objet transparent

KN55PA3
Référence

- **Détection de feuilles**
- **Reconnaissance de bouteilles PET**
- **Reconnaissance d'objet transparent**

Données techniques

Caractéristiques optiques	
Portée	500 mm
Réflecteur de référence	RE6040BA
Détection d'objets transparents	oui
Hystérésis de commutation	< 5 %
Type de lumière	Lumière rouge
Filtre de polarisation	oui
Durée de vie (Tu = +25 °C)	100000 h
Ambiance lumineuse max.	10000 Lux
Angle d'ouverture	3 °
Optique mono-lentille	oui
Caractéristiques électroniques	
Tension d'alimentation	10...30 V DC
Consommation (Ub = 24 V)	< 40 mA
Fréquence de commutation	2500 Hz
Temps de réponse	200 µs
Dérive en température	< 3 %
Température d'utilisation	-10...60 °C
Chute de tension sortie de commutation	< 2,5 V
Courant commuté PNP sortie de commutation	200 mA
Courant résiduel sortie de commutation	< 50 µA
Protection contre les courts-circuits	oui
Protection contre les inversions de polarité	oui
Protection contre les surcharges	oui
Classe de protection	III
Caractéristiques mécaniques	
Matière du boîtier	Plastique
Electronique noyée	oui
Degré de protection	IP67
Mode de raccordement	M12 × 1; 4-pôles
PNP Ouverture/Fermeture antivalent	●
Schéma de raccordement N°	101
Panneau de commande N°	N 1 No1
Référence connectique appropriée	2
Fixation appropriée	350

Ce détecteur fonctionne avec un réflecteur. Pour chaque application, wenglor vous propose le réflecteur adapté au détecteur optique reflex. Les objets transparents ou films transparents sont parfaitement détectés par ce capteur.

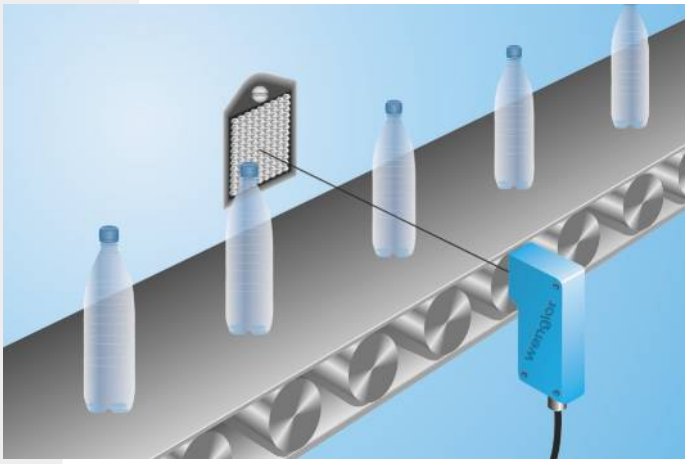

ME 61

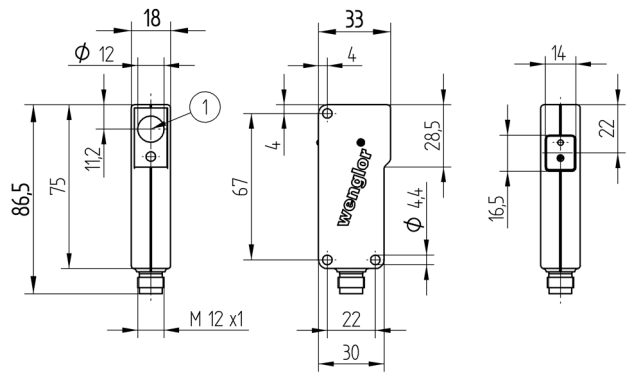

1 = Axe optique
Mesures en mm (1 mm = 0.03937 Inch)

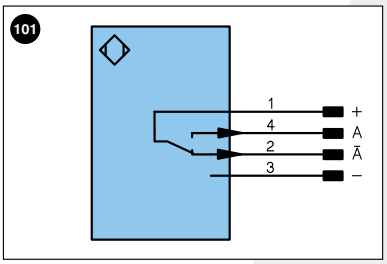

Légende

+	Tension d'alimentation +	U	Entrée test	PoE	Power over Ethernet
–	Tension d'alimentation 0 V	Ū	Entrée test inverse		
~	Tension d'alimentation (Tension alternative)	W	Entrée Trigger		
A	Sortie de commutation Fermeture (NO)	O	Sortie analogique		
Ā	Sortie de commutation Ouverture (NC)	O–	Masse pour sortie analogique		Couleurs des fils suivant norme DIN IEC 757
V	Sortie encrassement / Sortie défaut (NO)	BZ	Extraction par bloc		
V̄	Sortie encrassement / Sortie défaut (NC)	AMV	Sortie de l'électrovanne	BK	noir
E	Entrée (analogique ou digitale)	a	Sortie commande électrovanne +	BN	brun
T	Entrée apprentissage	b	Sortie commande électrovanne 0 V	RD	rouge
Z	Temporisation (activation)	SY	Synchronisation	OG	orange
S	Blindage	E+	Réception	YE	jaune
RxD	Réception de données Interface	S+	Emission	GN	vert
TxD	Émission de données Interface	⏚	Terre	BU	bleu
RDY	Prêt	SnR	Réduction distance de commutation	VT	violet
GND	Masse	Rx+/–	Réception de données Ethernet	GY	gris
CL	Cadence	Tx+/–	Émission de données Ethernet	WH	blanc
E/A	Entrée/Sortie programmable	Bus	Interfaces-Bus A(+)/B(–)	PK	rose
	IO-Link	La	Lumière émettrice désactivable	GNYE	vert jaune

Produits complémentaires

Embout anti-encrassement STAUBTUBUS-03
Réflecteur
Système boîtier de protection ZSN-NN-02

Panneau

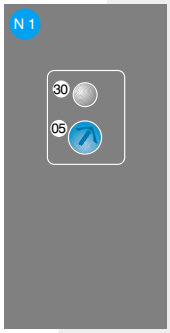

Optique

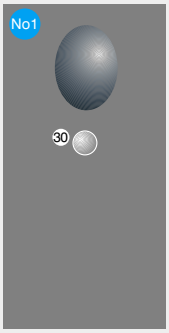

05 = Réglage de la distance
30 = Signalisation de commutation / Signalisation de l'encrassement

Distance du réflecteur admise

Type de reflecteur, distance de montage

RQ100BA	0...0,7 m	**RE8222BA**	0...0,3 m
RE18040BA	0...0,4 m	**RR34_M**	0...0,3 m
RQ84BA	0...0,8 m	**RE3220BM**	0...0,2 m
RR84BA	0...0,5 m	**RE6210BM**	0...0,1 m
RE9538BA	0...0,3 m	**RR25_M**	0...0,2 m
RE6151BM	0...0,7 m	**RR21_M**	0...0,2 m
RR50_A	0...0,5 m	**ZRME03B01**	0...0,2 m
RE6040BA	0...0,5 m	**ZRDF__K01**	0...0,25 m

Informations techniques susceptibles d'être modifiées