Barriera con catarifrangente
per trasparente

K1R87PCT2
Numero d'ordinazione

- **Di facile montaggio**
- **Regolazione dinamica della soglia di commutazione**
- **Riconoscimento del trasparente**
- **Teach-In, Teach esterno, interfaccia RS-232**

Per il funzionamento di questi sensori è necessario adottare un catarifrangente. Per ogni applicazione wenglor è in grado di offrire la barriera con catarifrangente più adatta. E' possibile riconoscere con estrema sicurezza anche oggetti in vero trasparenti e/o pellicole. I sensori con fissaggio M18 possono essere montati facilmente e protetti meccanicamente.
Il tempo di ritardo può essere attivato solo tramite l'interfaccia RS-232.

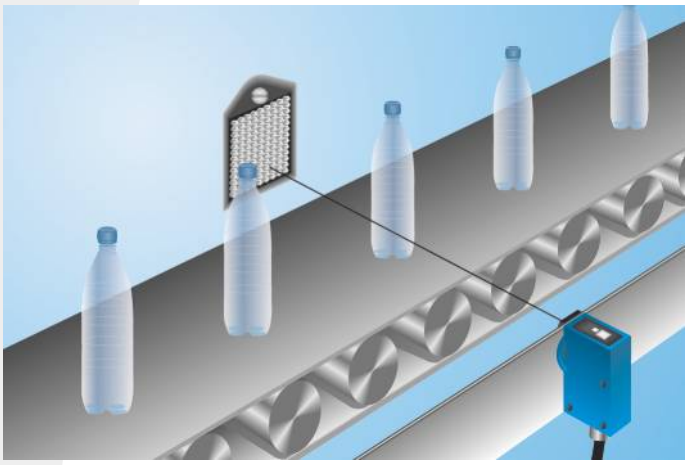

Dati tecnici

Dati ottici	
Portata	4000 mm
Catarifrangente di riferimento/in foglio	RQ100BA
Riconoscimento del trasparente	sì
Isteresi di commutazione	< 5 %
Tipo di luce	Luce rossa
Filtro di polarizzazione	sì
Vita media (Tu = +25 °C)	100000 h
Livello luce ambiente	10000 Lux
Angolo ottico	5 °
Ottica monolente	sì
Dati elettrici	
Tensione di alimentazione	10...30 V DC
Assorbimento corrente (Ub = 24 V)	< 40 mA
Frequenza di commutazione	1700 Hz
Tempo di risposta	250 µs
Ritardo di dis-/eccitazione (RS-232)	0...5 s
Deriva termica	< 5 %
Fascia temperatura	-10...60 °C
Caduta di tensione uscita di commutazione	< 2,5 V
PNP/max. corrente di commutazione	200 mA
Corrente residua uscita di commutazione	< 50 µA
Resistente al cortocircuito	sì
Protezione all'inversione di polarità	sì
Protezione al sovraccarico	sì
Bloccabile	sì
Modo di Teach	MT
Classe di protezione	III
Dati meccanici	
Tipo di regolazione	Teach-In
Materiale custodia	Plastica
Completamente incapsulato	sì
Grado di protezione	IP67
Tipo di connessione	M12 × 1; 4-pin
PNP contatto chiuso/aperto commutabile	●
RS-232 con Box	●
Schema elettrico nr.	152
Pannello n.	M 7
Nr. dei connettori idonea	2
Nr. della tecnica di fissaggio idonea	150 370

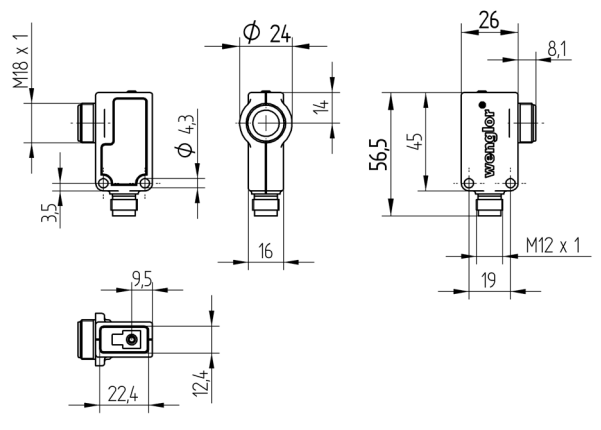

Indicazione di misura in mm (1 mm = 0.03937 pollici)

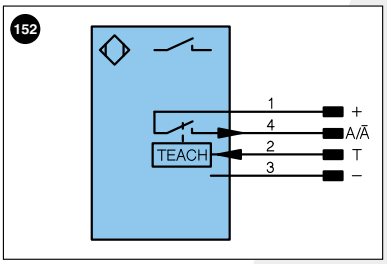

Indice

+	Alimentazione +		U	Ingresso test	PoE	Power over Ethernet
–	Alimentazione 0 V		Ū	Ingresso test inverso		
~	Alimentazione AC		W	Ingresso trigger		
A	Uscita	(NO)	O	Uscita analogica		
Ā	Uscita	(NC)	O–	Terra per uscita analogica		Colori cavi secondo DIN IEC 757
V	Antimbrattamento/errore	(NO)	BZ	Estrazione a blocchi		
V̄	Antimbrattamento/errore	(NC)	AMV	Valvola uscita	BK	Nero
E	Ingresso digitale/analogico		a	Valvola uscita +	BN	Marrone
T	Ingresso Teach		b	Valvola uscita 0 V	RD	Rosso
Z	Tempo di ritardo		SY	Sincronizzazione	OG	Arancione
S	Schermo		E+	Ricevitore-Linea	YE	Giallo
RxD	Interfaccia ricezione		S+	Emettitore-Linea	GN	Verde
TxD	Interfaccia emissione		⏚	Terra	BU	Bleu
RDY	Pronto		SnR	Riduzione della distanza di lavoro	VT	Viola
GND	Massa		Rx+/–	Ethernet ricezione	GY	Grigio
CL	Clock		Tx+/–	Ethernet emissione	WH	Bianco
E/A	Entrata/Uscita programmabile		Bus	Interfaccia-Bus A(+)/B(–)	PK	Rosa
	IO-Link		La	Luce emettitore disinseribile	GNYE	Verde Giallo

Prodotti aggiuntivi

Accessorio antipolvere STAUBTUBUS-01
Box A232
Catarifrangente, catarifrangente in foglio

Pannello

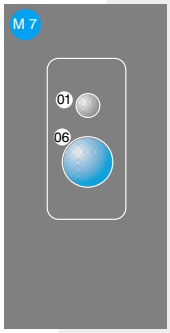

01 = Segnalazione dello stato di commutazione
06 = Tasto Teach

Distanza catarifrangente ammessa

Tipo di catarifrangente, distanza di montaggio

RQ100BA	0...4 m	**RR25_M**	0...1,4 m
RE18040BA	0...3 m	**RR25KP**	0...1 m
RQ84BA	0...4 m	**RR21_M**	0...1 m
RR84BA	0...4 m	**ZRAE02B01**	0...2 m
RE9538BA	0...1,5 m	**ZRME01B01**	0...0,6 m
RE6151BM	0...3,6 m	**ZRME03B01**	0...2,8 m
RR50_A	0...3 m	**ZRMR02K01**	0...0,8 m
RE6040BA	0...3,5 m	**ZRMS02_01**	0...0,9 m
RE8222BA	0...2 m	**RF505**	0...1,2 m
RR34_M	0...1,8 m	**RF508**	0...1,1 m
RE3220BM	0...1,8 m	**RF258**	0...1 m
RE6210BM	0...1,2 m	**ZRDF__K01**	0...4 m

Con riserva di modifiche tecniche