Sensor Retro-Réflex

para el reconocimiento de material transparente

K1R87PCT2

Referencia

- **De fácil instalación**
- **Reajuste dinámico del umbral de commutación**
- **Reconocimiento cristales**
- **Teach-in, teach-in externo, RS-232 Interfaz**

Un espejo debe ser utilizado en combinación con estos sensores. wenglor tiene la barrera retro reflex adecuada para cada aplicación. Incluso los objetos de cristal y los productos de metal pueden ser reconocidos perfectamente. La instalación y proteción del sensor es muy sencilla gracias a su fijación de M18 integrada. El tiempo de reardo a la conexión puede ser activado por la interfaz RS-232.

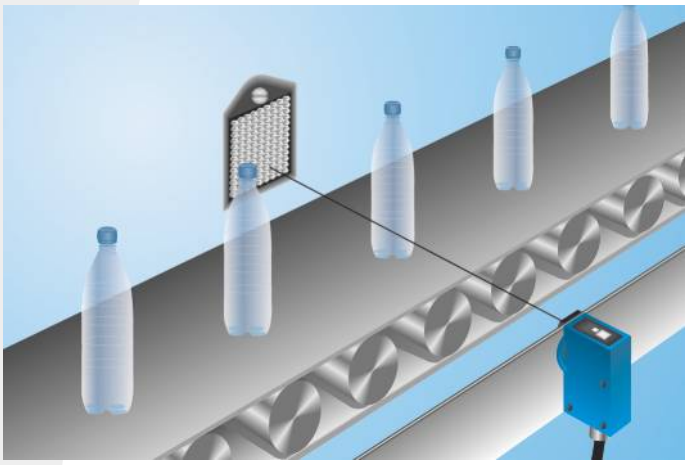

Datos técnicos

Datos ópticos	
Alcance	4000 mm
Referencia de espejo/Hoja reflectora	RQ100BA
Reconocimiento cristales	sí
Histéresis de conmutación	< 5 %
Fuente de luz	Luz roja
Filtro de polarización	sí
Tiempo de vida (Tu = +25 °C)	100000 h
Luz máxima de ambiente	10000 Lux
Ángulo de apertura	5 °
Óptica monolente	sí
Datos eléctricos	
Tensión de alimentación	10...30 V DC
Consumo de corriente (Ub = 24 V)	< 40 mA
Frecuencia de conmutación	1700 Hz
Tiempo de reacción	250 µs
Retraso ON-/OFF (RS-232)	0...5 s
Temperatura de desvio	< 5 %
Rango de temperatura	-10...60 °C
Caída de tension salida de conmutación	< 2,5 V
PNP salida conmutación/Corriente conmutación	200 mA
Corriente residual a la salida	< 50 µA
Protección cortocircuitos	sí
Protección cambio polaridad	sí
Protección de sobrecarga	sí
Bloqueable	sí
Modo Teach	MT
Categoría de protección	III
Datos mecánicos	
Ajustes	Teach-in
Carcasa	Plástico
Totalmente encapsulada	sí
Clase de protección	IP67
Conexión	M12 × 1; 4-pins
PNP NO/NC conmutable	●
RS-232 con Caja adaptable	●
Nº Esquema de conexión	152
Nº Panel de control	M 7
Nº Conector adecuado	2
Nº Montaje adecuado	150 370

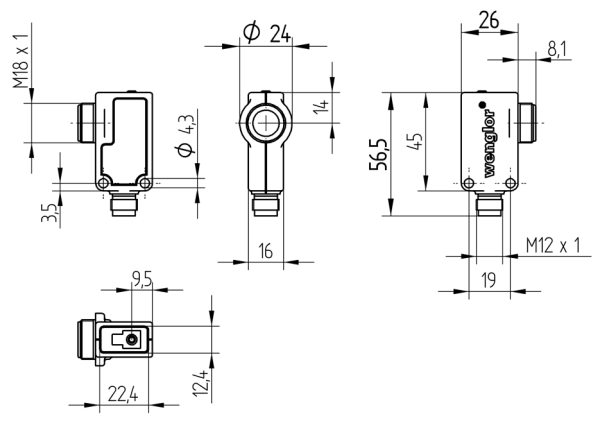

Todas las dimensiones en mm (1mm =0.03937 Inch)

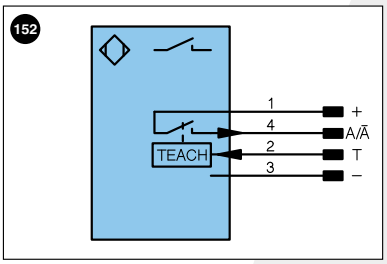

Aclaración de símbolos

+	Tensión de alimentación +
–	Tensión de alimentación 0 V
~	Tensión de alimentación (tensión alterna)
A	Salida de conmutación contacto de trabajo (NO)
Ā	Salida de conmutación contacto de reposo (NC)
V	Salida contaminación/error (NO)
V̄	Salida contaminación/error (NC)
E	Entrada (analógica o digital)
T	Entrada de aprendizaje
Z	Retardo temporal (activación)
S	Apantallamiento
RxD	Receptor RS-232
TxD	Emisor RS-232
RDY	Listo
GND	Cadencia
CL	Ritmo
E/A	Entrada/Salida programable
	IO-Link

U	Test de entrada
Ū	Test de entrada inverso
W	Entrada activadora
O	Salida analógica
O–	"Masa de referencia" salida analógica
BZ	Salida en bloque
AMV	Salida electroválvula/motor
a	Salida control de válvula +
b	Salida control de válvula 0 V
SY	Sincronización
E+	Conductor del receptor
S+	Conductor del emisor
⏚	Puesta a tierra
SnR	Reducción distancia de conmutación
Rx+/–	Receptor Ethernet
Tx+/–	Emisor Ethernet
Bus	Interfaz-Bus A(+)/B(–)
La	Luz emitida desconectable

PoE	Power over Ethernet

Color de los conductores según DIN IEC 757

BK	negro
BN	marrón
RD	rojo
OG	naranja
YE	amarillo
GN	verde
BU	azul
VT	violeta
GY	gris
WH	blanco
PK	rosa
GNYE	verde/amarillo

Productos Adicionales

Caja adaptable A232
Caperuza Antipolvo STAUBTUBUS-01
Espejo, Hoja reflectora

Panel

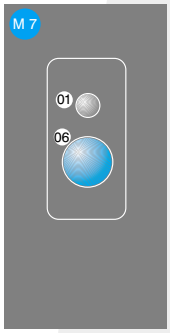

01 = Indicador de estado de conmutación
06 = Boton Teach

Distancia factible al espejo

Tipo de espejo, distancia de montaje

RQ100BA	0...4 m	**RR25_M**	0...1,4 m
RE18040BA	0...3 m	**RR25KP**	0...1 m
RQ84BA	0...4 m	**RR21_M**	0...1 m
RR84BA	0...4 m	**ZRAE02B01**	0...2 m
RE9538BA	0...1,5 m	**ZRME01B01**	0...0,6 m
RE6151BM	0...3,6 m	**ZRME03B01**	0...2,8 m
RR50_A	0...3 m	**ZRMR02K01**	0...0,8 m
RE6040BA	0...3,5 m	**ZRMS02_01**	0...0,9 m
RE8222BA	0...2 m	**RF505**	0...1,2 m
RR34_M	0...1,8 m	**RF508**	0...1,1 m
RE3220BM	0...1,8 m	**RF258**	0...1 m
RE6210BM	0...1,2 m	**ZRDF__K01**	0...4 m

Las especificaciones son objeto de cambios sin notificar