Sensore di prossimità induttivo

IX100BM55VA

Numero d'ordinazione

Dati tecnici

Dati induttivo	
Distanza di commutazione	10 mm
Fattore di correzione V2A/CuZn/Al	0,79/0,45/0,44
Montaggio	schermato
Montaggio A/B/C/D in mm	0/60/30/0
Isteresi di commutazione	< 15 %
Dati elettrici	
Tensione di alimentazione	10...30 V DC
Assorbimento corrente (Ub = 24 V)	< 6 mA
Frequenza di commutazione	200 Hz
Deriva termica	< 10 %
Fascia temperatura	-25...80 °C
Caduta di tensione uscita di commutazione	< 2,5 V
Max. corrente di commutazione	200 mA
Corrente residua uscita di commutazione	< 100 µA
Resistente al cortocircuito	sì
Protezione sovraccarico e inversione di polarità	sì
Classe di protezione	III
Dati meccanici	
Materiale custodia	CuZn, nichelato
Completamente incapsulato	sì
Grado di protezione	IP67
Tipo di connessione	Cavo
Lunghezza cavo	2 m
Tipo a magazzino	●
PNP contatto chiuso/aperto antivalente	●
Schema elettrico nr.	201
Nr. della tecnica di fissaggio idonea	130

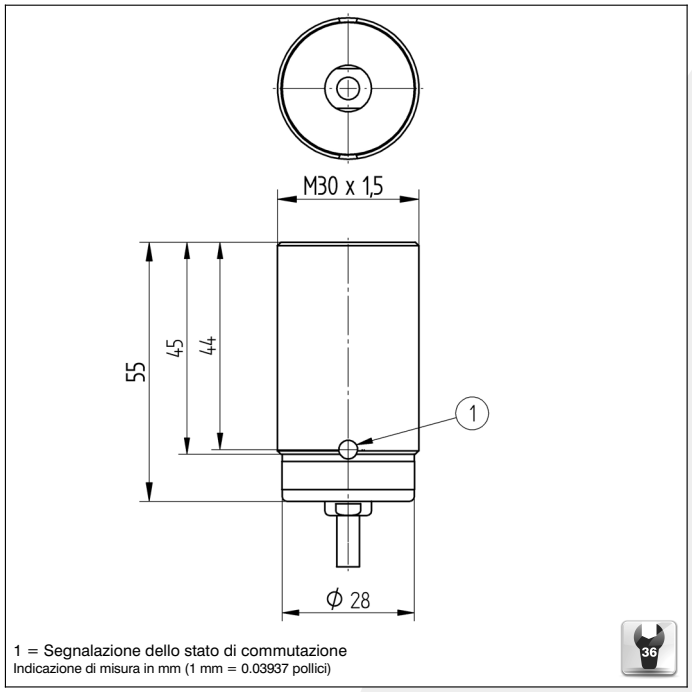

1 = Segnalazione dello stato di commutazione
Indicazione di misura in mm (1 mm = 0.03937 pollici)

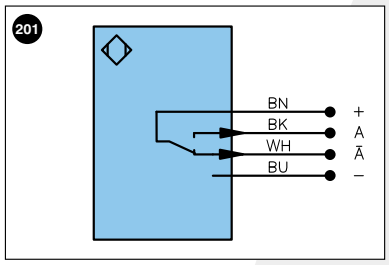

Indice

+	Alimentazione +	
–	Alimentazione 0 V	
~	Alimentazione AC	
A	Uscita	(NO)
Ā	Uscita	(NC)
V	Antimbrattamento/errore	(NO)
V̄	Antimbrattamento/errore	(NC)
E	Ingresso digitale/analogico	
T	Ingresso Teach	
Z	Tempo di ritardo	
S	Schermo	
RxD	Interfaccia ricezione	
TxD	Interfaccia emissione	
RDY	Pronto	
GND	Massa	
CL	Clock	
E/A	Entrata/Uscita programmabile	
	IO-Link	

U	Ingresso test
Ū	Ingresso test inverso
W	Ingresso trigger
O	Uscita analogica
O–	Terra per uscita analogica
BZ	Estrazione a blocchi
AMV	Valvola uscita
a	Valvola uscita +
b	Valvola uscita 0 V
SY	Sincronizzazione
E+	Ricevitore-Linea
S+	Emettitore-Linea
⏚	Terra
SnR	Riduzione della distanza di lavoro
Rx+/–	Ethernet ricezione
Tx+/–	Ethernet emissione
Bus	Interfaccia-Bus A(+)/B(–)
La	Luce emettitore disinseribile

PoE	Power over Ethernet

Colori cavi secondo DIN IEC 757

BK	Nero
BN	Marrone
RD	Rosso
OG	Arancione
YE	Giallo
GN	Verde
BU	Bleu
VT	Viola
GY	Grigio
WH	Bianco
PK	Rosa
GNYE	Verde Giallo

Montaggio

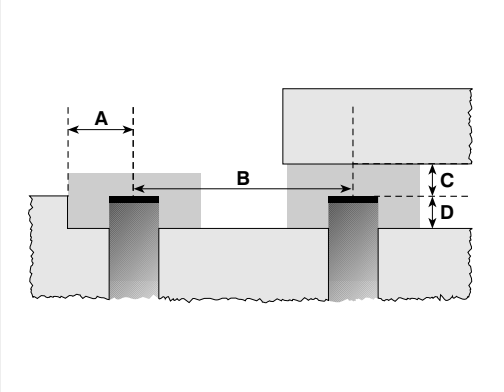

Con riserva di modifiche tecniche