Capteur réflex
pour application de mesure

HT66MGV80
Référence

- **Lumière Infrarouge**
- **Principe de correction à triple rayons**
- **Sélection bon/mauvais possible**
- **Sorties digitale, analogique et défaut**

Ces détecteurs sont équipés aussi bien d'une sortie analogique que d'une sortie digitale. Les points de commutation haut et bas de la sortie digitale sont réglables grâce à deux potentiomètres. La sortie digitale commute si un objet se trouve dans les limites de la plage définie.

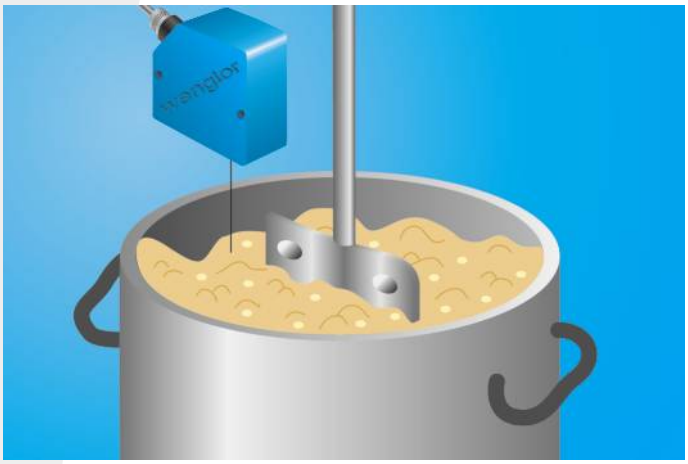

Données techniques

Caractéristiques optiques	
Plage de travail	350...850 mm
Distance de mesure	600 mm
Plage de mesure	500 mm
Résolution	Voir tableau 1
Linéarité	1 %
Hystérésis de commutation	20 mm
Type de lumière	Infrarouge
Longueur d'onde	880 nm
Durée de vie (Tu = +25 °C)	100000 h
Groupe de risque (EN 62471)	1
Ambiance lumineuse max.	10000 Lux
Diamètre du spot lumineux	Voir tableau 1
Caractéristiques électroniques	
Tension d'alimentation	18...30 V DC
Consommation (Ub = 24 V)	< 50 mA
Fréquence limite	100 Hz
Temps de réponse	5 ms
Dérive en température	200 µm/K
Température d'utilisation	-10...60 °C
Chute de tension sortie de commutation	< 2,5 V
Courant commuté PNP sortie de commutation	200 mA
Chute de tension sortie défaut	< 2,5 V
Courant commuté PNP sortie défaut	200 mA
Sortie analogique	0...10 V
Courant de sortance Sortie analogique	500 µA
Protection contre les courts-circuits	oui
Protection contre les inversions de polarité	oui
Protection contre les surcharges	oui
Classe de protection	III
Caractéristiques mécaniques	
Matière du boîtier	Plastique
Degré de protection	IP67
Mode de raccordement	M12 × 1; 8-pôles
Sortie défaut	●
PNP Fermeture	●
Sortie analogique	●
Schéma de raccordement N°	506
Panneau de commande N°	T 5
Référence connectique appropriée	80
Fixation appropriée	330

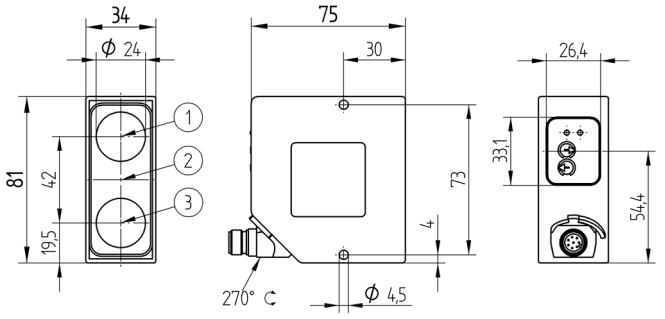

1 = Diode réceptrice
2 = Diode émettrice
3 = Diode réceptrice
Mesures en mm (1 mm = 0.03937 Inch)

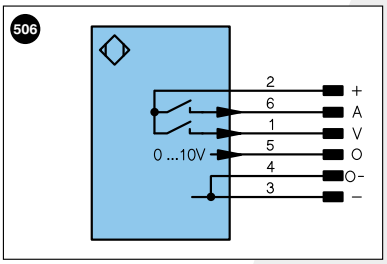

Légende

+	Tension d'alimentation +	U	Entrée test	PoE	Power over Ethernet
–	Tension d'alimentation 0 V	Ū	Entrée test inverse		
~	Tension d'alimentation (Tension alternative)	W	Entrée Trigger		
A	Sortie de commutation Fermeture (NO)	O	Sortie analogique		
Ā	Sortie de commutation Ouverture (NC)	O–	Masse pour sortie analogique		Couleurs des fils suivant norme DIN IEC 757
V	Sortie encrassement / Sortie défaut (NO)	BZ	Extraction par bloc		
V̄	Sortie encrassement / Sortie défaut (NC)	AMV	Sortie de l'électrovanne	BK	noir
E	Entrée (analogique ou digitale)	a	Sortie commande électrovanne +	BN	brun
T	Entrée apprentissage	b	Sortie commande électrovanne 0 V	RD	rouge
Z	Temporisation (activation)	SY	Synchronisation	OG	orange
S	Blindage	E+	Réception	YE	jaune
RxD	Réception de données Interface	S+	Emission	GN	vert
TxD	Émission de données Interface	⏚	Terre	BU	bleu
RDY	Prêt	SnR	Réduction distance de commutation	VT	violet
GND	Masse	Rx+/–	Réception de données Ethernet	GY	gris
CL	Cadence	Tx+/–	Émission de données Ethernet	WH	blanc
E/A	Entrée/Sortie programmable	Bus	Interfaces-Bus A(+)/B(–)	PK	rose
	IO-Link	La	Lumière émettrice désactivable	GNYE	vert jaune

Tableau 1

Distance de travail	350 mm	600 mm	850 mm
Diamètre du spot lumineux	6 mm	10 mm	20 mm
Résolution	0,3 mm	3 mm	8 mm

Produits complémentaires

Unité de traitement de signaux analogiques AW02

Panneau

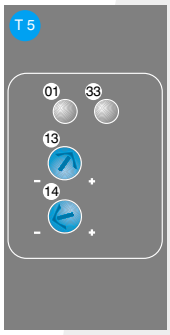

01 = Signalisation de l'état de commutation
13 = Réglage de la distance de commutation la plus haute
14 = Réglage de la distance de commutation la plus basse
33 = Signalisation tension de sortie analogique / de sortie défaut

Divergence de mesure

Caractéristique de mesure sur papier Kodak blanc 90 %

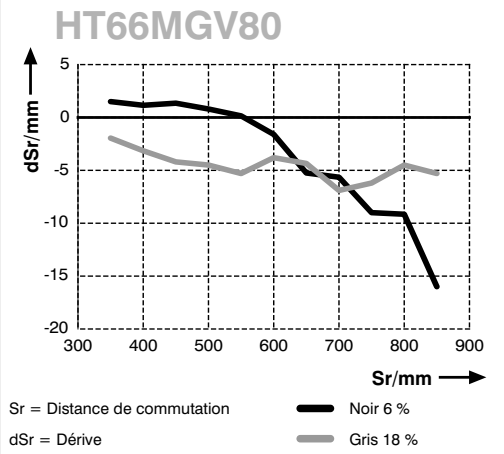

Informations techniques susceptibles d'être modifiées