Barrage

EN200PA3

Référence

- **Otique en verre**

Données techniques

Caractéristiques optiques	
Portée	20000 mm
Plus petite taille détectable	4 mm
Hystérésis de commutation	< 15 %
Type de lumière	Lumière rouge
Durée de vie (Tu = +25 °C)	100000 h
Ambiance lumineuse max.	10000 Lux
Angle d'ouverture	8 °
Caractéristiques électroniques	
Fonction du détecteur	Récepteur
Tension d'alimentation	10...30 V DC
Consommation (Ub = 24 V)	< 15 mA
Fréquence de commutation	750 Hz
Temps de réponse	700 µs
Dérive en température	< 10 %
Température d'utilisation	-25...60 °C
Chute de tension sortie de commutation	< 1,5 V
Courant commuté PNP sortie de commutation	300 mA
Courant résiduel sortie de commutation	50 µA
Protection contre les courts-circuits et surcharges	oui
Protection contre les inversions de polarité	oui
Classe de protection	III
Caractéristiques mécaniques	
Matière du boîtier	Plastique
Electronique noyée	oui
Degré de protection	IP67
Mode de raccordement	M12 × 1; 4-pôles
PNP Ouverture/Fermeture antivalent	●
Schéma de raccordement N°	101
Panneau de commande N°	N 1 No1
Référence connectique appropriée	2
Fixation appropriée	350

Emetteur approprié

SN2003

Ces barrages optiques sont particulièrement adaptés au milieu industriel. Grâce à une entrée test, le fonctionnement du barrage peut être contrôlé. Leur grande portée permet à ces appareils de parfaitement fonctionner même dans un environnement très encrassé.

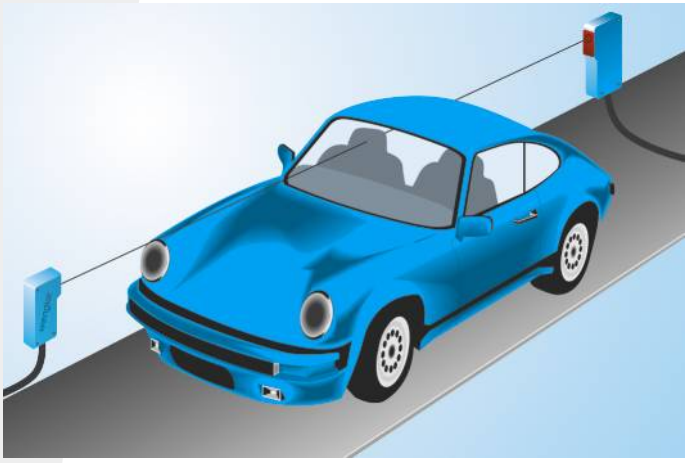

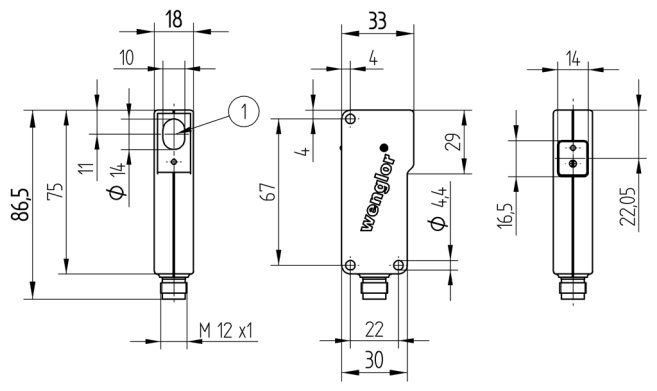

1 = Diode réceptrice
Mesures en mm (1 mm = 0.03937 Inch)

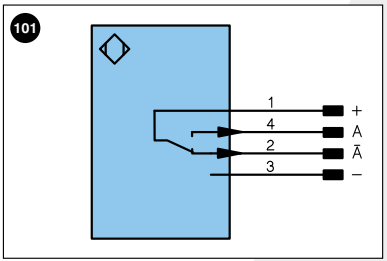

Légende

+	Tension d'alimentation +	U	Entrée test	PoE	Power over Ethernet
–	Tension d'alimentation 0 V	Ū	Entrée test inverse		
~	Tension d'alimentation (Tension alternative)	W	Entrée Trigger		
A	Sortie de commutation Fermeture (NO)	O	Sortie analogique		
Ā	Sortie de commutation Ouverture (NC)	O–	Masse pour sortie analogique		Couleurs des fils suivant norme DIN IEC 757
V	Sortie encrassement / Sortie défaut (NO)	BZ	Extraction par bloc		
V̄	Sortie encrassement / Sortie défaut (NC)	AMV	Sortie de l'électrovanne	BK	noir
E	Entrée (analogique ou digitale)	a	Sortie commande électrovanne +	BN	brun
T	Entrée apprentissage	b	Sortie commande électrovanne 0 V	RD	rouge
Z	Temporisation (activation)	SY	Synchronisation	OG	orange
S	Blindage	E+	Réception	YE	jaune
RxD	Réception de données Interface	S+	Emission	GN	vert
TxD	Émission de données Interface	⏚	Terre	BU	bleu
RDY	Prêt	SnR	Réduction distance de commutation	VT	violet
GND	Masse	Rx+/–	Réception de données Ethernet	GY	gris
CL	Cadence	Tx+/–	Émission de données Ethernet	WH	blanc
E/A	Entrée/Sortie programmable	Bus	Interfaces-Bus A(+)/B(–)	PK	rose
	IO-Link	La	Lumière émettrice désactivable	GNYE	vert jaune

Produits complémentaires

Embout anti-encrassement STAUBTUBUS-03
Système boîtier de protection ZSN-NN-02

Panneau

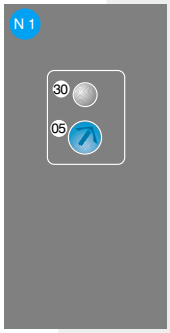

Optique

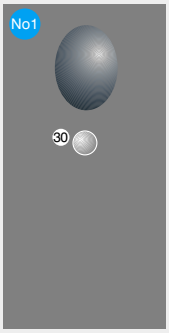

05 = Réglage de la distance
30 = Signalisation de commutation / Signalisation de l'encrassement

Informations techniques susceptibles d'être modifiées