Einweglichtschranke

EK96VB8

Bestellnummer

- **Miniaturbauform**
- **robust durch Vollverguss**

Technische Daten

Optische Daten	
Reichweite	6000 mm
Schalthysterese	< 15 %
Lichtart	Rotlicht
Lebensdauer (Tu = +25 °C)	100000 h
max. zul. Fremdlicht	10000 Lux
Öffnungswinkel	4 °
Elektrische Daten	
Sensortyp	Empfänger
Versorgungsspannung	10...30 V DC
Stromaufnahme (Ub = 24 V)	< 20 mA
Schaltfrequenz	500 Hz
Ansprechzeit	1 ms
Temperaturdrift	< 10 %
Temperaturbereich	-25...60 °C
Spannungsabfall Schaltausgang	< 2,5 V
Schaltstrom PNP Schaltausgang	100 mA
Reststrom Schaltausgang	< 50 µA
kurzschlussfest und überlastsicher	ja
verpolungssicher	ja
Schutzklasse	III
Mechanische Daten	
Gehäusematerial	Kunststoff
Vollverguss	ja
Schutzart	IP67
Anschlussart	M8 × 1; 3-polig
PNP Schließer	●
Anschlussbild-Nr.	102
Bedienfeld-Nr.	K 1
passende Anschlusstechnik-Nr.	8
passende Befestigungstechnik-Nr.	400

passender Sender

SK968

Diese Einweglichtschranken eignen sich zum Einsatz in rauer Industrieumgebung. Über den Testeingang kann die Schranke auf ihre Funktion getestet werden. Aufgrund ihrer hohen Reichweite arbeiten die Geräte mit hoher Funktionssicherheit in extrem schmutziger Umgebung.

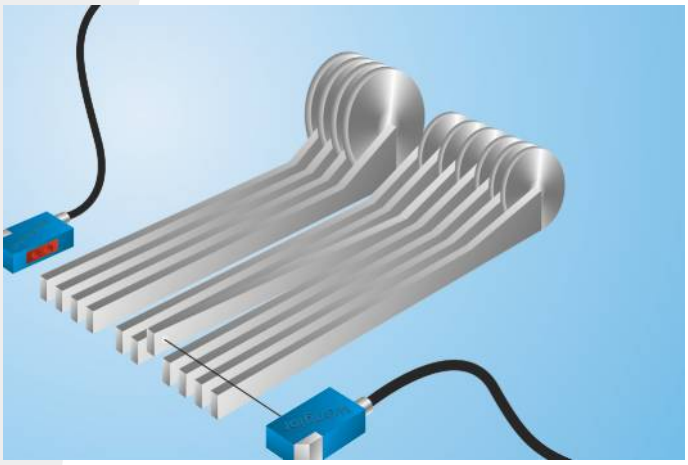

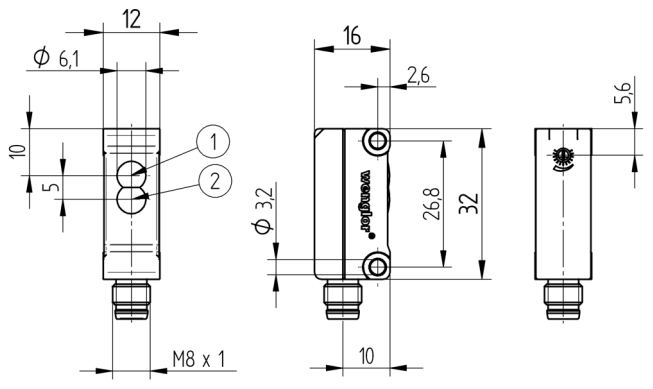

1 = Empfangsdiode
2 = Ausrichthilfe/Schaltzustandsanzeige
Maßangaben in mm (1 mm = 0.03937 Inch)

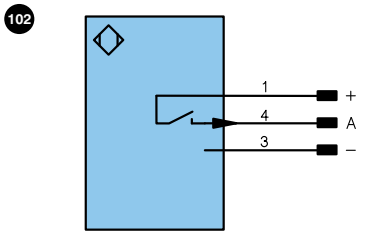

Symbolerklärung

+	Versorgungsspannung +		U	Testeingang		PoE	Power over Ethernet
–	Versorgungsspannung 0 V		Ū	Testeingang invertiert			
~	Versorgungsspannung (Wechselspannung)		W	Triggereingang			
A	Schaltausgang Schließer	(NO)	O	Analogausgang			
Ā	Schaltausgang Öffner	(NC)	O–	Bezugsmasse/Analogausgang		Adernfarben nach DIN IEC 757	
V	Verschmutzungs-/Fehlerausgang	(NO)	BZ	Blockabzug			
V̄	Verschmutzungs-/Fehlerausgang	(NC)	AMV	Ausgang Magnetventil/Motor		BK	Schwarz
E	Eingang analog oder digital		a	Ausgang Ventilsteuerung +		BN	Braun
T	Teacheingang		b	Ausgang Ventilsteuerung 0 V		RD	Rot
Z	Zeitverzögerung (Aktivierung)		SY	Synchronisation		OG	Orange
S	Schirm		E+	Empfängerleitung		YE	Gelb
RxD	Schnittstelle Empfangsleitung		S+	Sendeleitung		GN	Grün
TxD	Schnittstelle Sendeleitung		⏚	Erdung		BU	Blau
RDY	Bereit		SnR	Schaltabstandsreduzierung		VT	Violett
GND	Masse		Rx+/–	Ethernet Empfangsleitung		GY	Grau
CL	Takt		Tx+/–	Ethernet Sendeleitung		WH	Weiß
E/A	Eingang/Ausgang programmierbar		Bus	Schnittstellen-Bus A(+)/B(–)		PK	Rosa
	IO-Link		La	Sendelicht abschaltbar		GNYE	Grüngelb

Bedienfeld

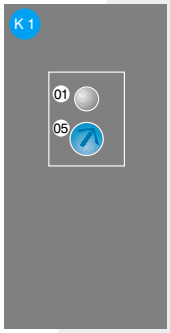

01 = Schaltzustandsanzeige
05 = Schaltabstandseinsteller

Technische Änderungen vorbehalten